PLANIMETRIA CAPOLINEA FERRARIS
SCALA 1:50

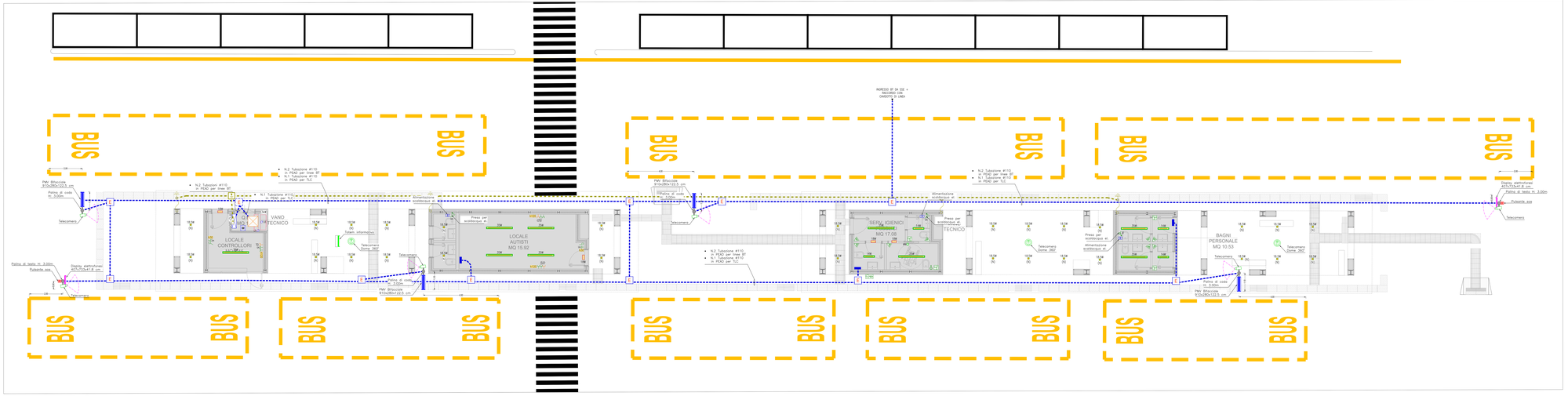

LEGENDA APPARECCHI BANCHINA

	PANNELLO TOUCH SCREEN PER TOTEM INFORMATIVO (1130x600x80) cm
	PANNELLO PMV PER PALINA DI CODA: 915x280x122,5 cm H: 2.10m per indicazioni orari linee e altri contenuti
	DISPLAY ELETTROFORESI PER PALINA DI TESTA: 400x773x41,8 cm H: 1.70 m per indicazioni linee e altri contenuti
SOS	PULSANTE SOS IN SCATOLETTA IP55 INSTALLATO SU PALINA H: 1.08m
	TELECAMERA TVCC INSTALLATA SU PALINA H: 3.00m
	TELECAMERA DOM INSTALLATA SOTTO TETTOIA BANCHINA H: 2.57m

NOTA BENE

- CORDA DI RAME NUDO COLLEGATA AI PICCHETTI DI DISPERSIONE E AI FERRI DI ARMATURA DELLE STRUTTURE;
- IN CASO DI DISLIVELLO, IL PALO DI SOSTEGNO DELLA PALINA DI CODA DOVRÀ ESSERE DOTATO DI ADEGUATO ELEMENTO DI SUPPORTO PER LA SICUREZZA DELL'OPERATORE PREPOSTO ALLA MANUTENZIONE

NOTA PER UPS

APPARECCHIATURA DOLO PREDISPOSTA
LA SEZIONE CONTINUITA' ASSOLUTA VIENE PREDISPOSTA E COLLEGATA ALLA SEZIONE ORDINARIA.

LEGENDA DISTRIBUZIONE

	SCARIC ELETTRICI DI INTERBLOCCO / SEMAFORICI • 2P+T CU QUADRI ELETTRICI GENERALI CAPOLINEA
	UPS CAPOLINEA + INVERTER (INSTALLATI SU MENSOLA A PARETE) P=3KVA - V=230/230V - Ad.A=30' (SOLO PREDISPOSIZIONE)
	ARMADI RACK 24T
	CAVIDOTTO ESTERNO NORMALE E RETE 24T
	POZZETTO A PAVIMENTO SPECIONABILE CON CHIUSINO CARRABILE (D= ENERGIA)
	CASSETTA DI DERIVAZIONE DA INCASSO CON COPERCHIO ANTURTO PER IMPIANTI
	POZZETTO A PAVIMENTO SPECIONABILE CON CHIUSINO CARRABILE E PICCHETTO DI TERRA IN ACCIAIO ZINCATO A CROCE 50x50mm (L=1.5m)
	DISPERSORE ORIZZONTALE IMPIANTO DI TERRA CON CORDA DI RAME NUDA 50mmq
	PICCHETTO DI TERRA IN ACCIAIO ZINCATO A CROCE 50x50mm (L=1.5m)
	COLLEGAMENTO ESPOSITIVONALE IN FERR DI ARMATURA DEL PILASTRO CON CORDA DI RAME NUDA 50mmq
	CONTATTORE DI TERRA INTERNO AL QUADRO ELETTRICO GENERALE CAPOLINEA (2P+T)
	ALLACCIAMENTO ELETTRICO ZSA «Cinghiale bigbird», IP-Ch55 esterna, IP-Ch55 interna opti
	SCALDACIGLIA ELETTRICO
	Doppia prese con composto da: • N.1 presa con IDB (Prese) con interbloco e paretè con cassetta di derivazione IP55 • N.2 prese con IDB (Prese) con interbloco e fusibili 16A IP55 • N.1 presa con 400V 3P+N+T con interbloco e fusibili 16A IP55
	PRESA DI TRASMISSIONE DATI RJ45 CAT.6
	UNICA MOTORIA SPLIT
	UNICA ESTERNA CS2
	INTERRUTTORE UNIPOLARE
	INTERRUTTORE BIPOLARE
	PULSANTE TIMATE
	PULSANTE (PH= PULSANTE RESET CHIAMATA MC DIGABLE)
	SEMAFORE SCHEDE APERTO ACCESSO CHIMARTA DIGABLE
	INTERRUTTORE LUCE A RILEVAZIONE DI MOVIMENTO ADI INFRAROSSI PARZIALI CON SOLLA CREPUSCOLARE
	PRESA DI CORRENTE AD ALVEOLI PROTETTI 2P+T (2A+ (rel _ 3A- 10/16A)
	ESTRATTORE IN LINEA PER BAGNI
18 W 18 W	APPARECCHIO ILLUMINATO PER POSA A PLATONE/PARETE, CORPO IN ALLUMINIO PRESSOFUSO DI ALLUMINIO E BERNTORE DI VETRO SATINATO, 2x 18W CON REATTORE, TEMPIRATO, DOPPIA VERNICIATURA EPOXI RESISTENTE, CABLAGGIO ELETTRONICO, SERVIZIO DI SERVIZIO, LAMPADE LED 2x 18W, TEMPERATURA DI COLORE 4000°K, CLASSE D'ISOLAMENTO II, GRADO DI PROTEZIONE IP65.
18W	APPARECCHIO ILLUMINATO PER POSA A PLATONE, CORPO STAMPATO AD INIEZIONE IN POLICARBONATO AUTOESTINGUENTE V2, DIFFUSORE IN POLICARBONATO, RIFLETTORE IN ACCIAIO ZINCATO A CALDO, CABLAGGIO ELETTRONICO, SERVIZIO DI SERVIZIO, LAMPADA LED 2x 2W, TEMPERATURA DI COLORE 4000°K, CLASSE D'ISOLAMENTO II, GRADO DI PROTEZIONE IP65.
18W	APPARECCHIO ILLUMINATO PER POSA A PARETE, CORPO STAMPATO AD INIEZIONE IN POLICARBONATO AUTOESTINGUENTE V2, DIFFUSORE IN POLICARBONATO, RIFLETTORE IN ACCIAIO ZINCATO A CALDO, CABLAGGIO ELETTRONICO, SERVIZIO DI SERVIZIO, LAMPADA LED 2x 2W, TEMPERATURA DI COLORE 4000°K, CLASSE D'ISOLAMENTO II, GRADO DI PROTEZIONE IP65.
18W	APPARECCHIO ILLUMINATO ESTERNO ED AUTOILLUMINATO CON CORPO IN PRESSOFUSO DI ALLUMINIO E BERNTORE DI VETRO SATINATO, 2x 18W CON REATTORE, 800 Lm, 3E 1h CON CONTROLLO CONTINUCENTO.
400	ELEMENTO DI SEGNALAMENTO DELLA SOSTA DI INSEGLIAMENTO DI PARAMETRO FINITO IN FORMA MODULARE ESTERNO PER INSTALLAZIONE ACCIAIO IN cm (Esempio : H120x 120cm)

LEGENDA ACCENSIONI

LOCALI SERVIZI IGIENICI	ACCENSIONE ON-OFF CON SENSORE DI PRESENZA.
LOCALI TECNICI E ORDINI	ACCENSIONE TRAMITE COMANDO LOCALE (INTERRUTTORE).
PERSONALE	ACCENSIONE NOTTURNA CON CREPUSCOLARE.
ILLUMINAZIONE DI EMERGENZA	CON LO STESSO ORTERO DELL'ILLUMINAZIONE ORDINARIA IN CASO DI MANCANZA DI TENSIONE DI RETE ORDINARIA (ALIMENTAZIONE DA GRUPPO DI SOCCORSO) O DI ACCESSO (INTRO 3Lbm (2X 3W)W3)

PARTICOLARE PANNELLO PMV PALINA DI CODA

PARTICOLARE DISPLAY PALINA DI TESTA CON TECNOLOGIA ELETTROFORESI

SEZIONE TRASVERSALE
scal 1:50

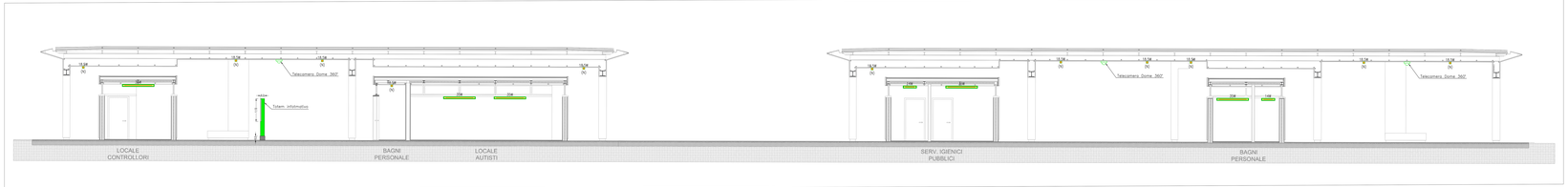

PARTICOLARE PANNELLO TOUCH SCREEN INSTALLATO SU TOTEM INFORMATIVO

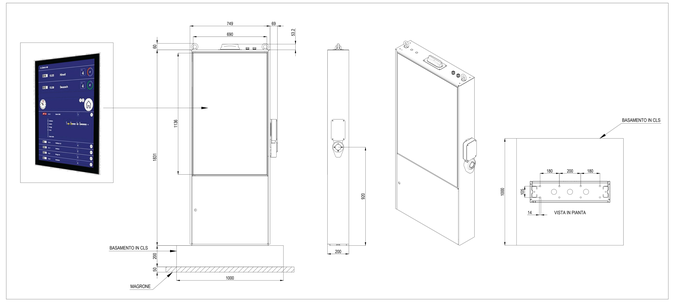

COMMITTENTE:

COMUNE DI GENOVA
IL RESPONSABILE UNICO DEL PROCEDIMENTO
Ing. Pietro Pongiglione
IL DIRETTORE ESECUZIONE DEL CONTRATTO
Ing. Pietro Pongiglione

PROGETTAZIONE DEFINITIVA DEL SISTEMA DEGLI ASSI DI FORZA PER IL TRASPORTO PUBBLICO LOCALE (RETE FILOVIARIA E STRUTTURE CONNESSE)

PROGETTAZIONE:

MANDATARIA: ITALFERR

MANDANTE: GEOSTUDIO

MANDANTE: ETS Ingegneria dei Sistemi Elettrici

MANDANTE: 3322

Società ETS Ingegneria dei Sistemi Elettrici

IMPIANTI ELETTRICI FERMATE E CAPOLINEA

Capolinea Ferraris - Impianti luce FM e speciali - Piante

IL PROGETTISTA RESPONSABILE DELL'INTEGRAZIONE
Dott.Ing. Alessandro Ferraresi

SCALA: 1:50

COMMESSA	LOTTO	FASE	ENTE	TIPO DOC.	OPERA/DISCIPLINA	PROGR.	REV.
R21B	02	R	ZZ	PA	LP2200	R17	B

Revis.	Descrizione	Redatto	Data	Verificato	Data	Approvato	Data	Autorizzato Data
A	Emissione	ETS	06/2021	G. Ferraresi	06/2021	D. Pavesi	06/2021	A. Ferraresi
B	Revisione a seguito commenti	ETS	01/2022	G. Ferraresi	01/2022	D. Pavesi	01/2022	A. Ferraresi
C	Revisione a seguito commenti	ETS	02/2022	G. Ferraresi	02/2022	D. Pavesi	02/2022	A. Ferraresi
D	Revisione a seguito commenti	ETS	05/2022	G. Ferraresi	05/2022	D. Pavesi	05/2022	A. Ferraresi

Nome file :

n. Elab. /