## PLANIMETRIA CAPOLINEA COMMERCIO
Scala 1:50

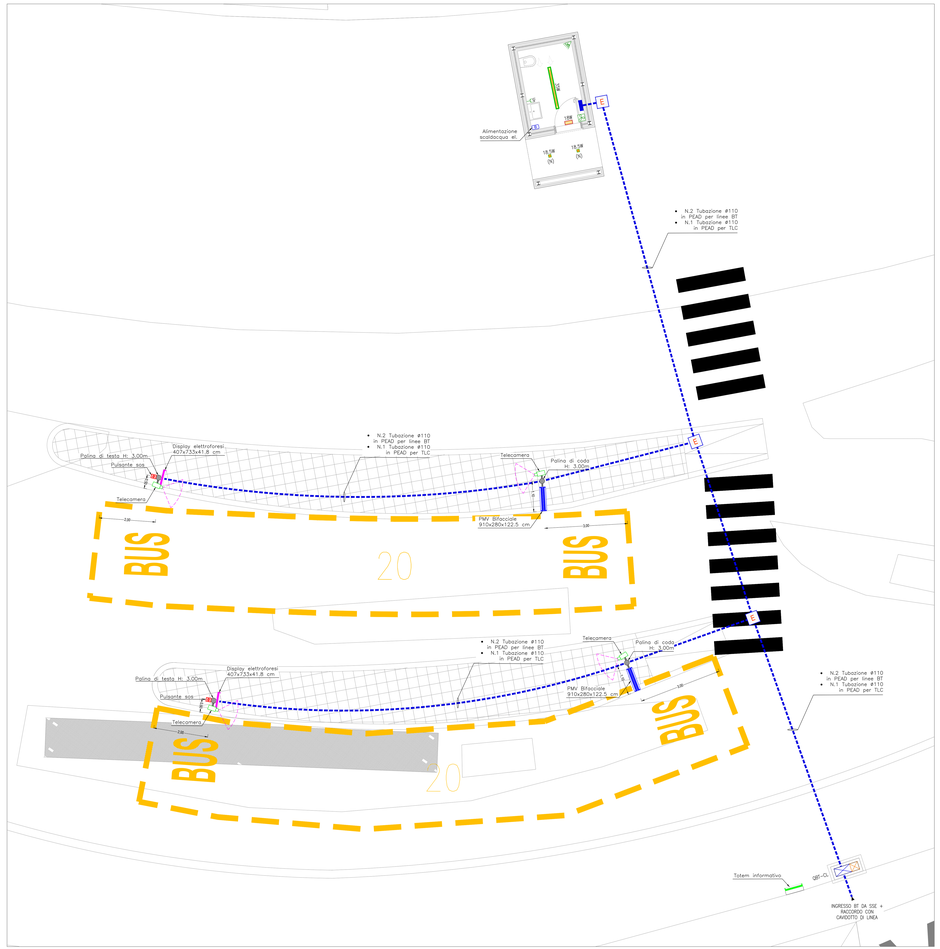


## PLANIMETRIA AREA NERVI AUSILIO PER CAPOLINEA COMMERCIO
Scala 1:50

## LEGENDA APPARECCHI BANCHINA

| | |
|---|---|
| | PANNELLO TOUCH SCREEN PER TOTEM INFORMATIVO 1136x690x80 cm |
| | PANNELLO PMV PER PALINA DI CODA: 910x280x122.5 cm H: 2.70m per indicazioni orari linee e altri contenuti |
| | DISPLAY ELETTROFORESI PER PALINA DI TESTA: 407x773x41.8 cm H: 1.10 m per indicazioni linee e altri contenuti |
| SOS | PULSANTE SOS IN SCATOLETTA IP55 INSTALLATO SU PALINA H: 1.20m |
| | TELECAMERA TVCC INSTALLATA SU PALINA H: 3.00m |
| | TELECAMERA DOM INSTALLATA SOTTO TETTOIA BANCHINA H: 2.37m |

## NOTA BENE

- CORDA DI RAME NUDO COLLEGATA AI PICCHETTI DI DISPERSIONE E AI FERRI DI ARMATURA DELLE STRUTTURE;
- IN CASO DI DISLIVELLO, IL PALO DI SOSTEGNO DELLA PALINA DI CODA DOVRÀ ESSERE ATTREZZATO CON IDONEO ANCORAGGIO DI SUPPORTO PER LA SICUREZZA DELL'OPERATORE PREPOSTO ALLA MANUTENZIONE.

## NOTA PER UPS

- APPARECCHIATURA SOLO PREDISPOSTA.
- LA SEZIONE CONTINUITÀ ASSOLUTA VIENE PREDISPOSTA E COLLEGATA ALLA SEZIONE ORDINARIA.

## LEGENDA DISTRIBUZIONE

| | |
|---|---|
| | QUADRO ELETTRICO DI DISTRIBUZIONE / TECNOLOGICO<br>• QEF-CL: QUADRO ELETTRICO GENERALE CAPOLINEA |
| | UPS CAPOLINEA + BATTERIE (INSTALLATI SU MENSOLA A PARETE) P=2kVA – V=230/230V – Aut.=30' (SOLO PREDISPOSIZIONE) |
| | ARMADIO RACK DATI |
| | ARMADIO IN SMC CONTENENTE:<br>• QEF-CL: QUADRO ELETTRICO GENERALE CAPOLINEA<br>• APPARATI TLC |
| | CAVIDOTTO ENERGIA NORMALE E RETE DATI |
| | POZZETTO A PAVIMENTO ISPEZIONABILE CON CHIUSINO CARRABILE (E= ENERGIA) |
| | CASSETTA DI DERIVAZIONE DA INCASSO CON COPERCHIO ANTIURTO PER IMPIANTI |
| | POZZETTO A PAVIMENTO ISPEZIONABILE CON CHIUSINO CARRABILE E PICCHETTO DI TERRA IN ACCIAIO ZINCATO A CROCE 50x50mm (L=1.5m) |
| | DISPERSORE ORIZZONTALE IMPIANTO DI TERRA CON CORDA DI RAME NUDA 50mmq |
| | PICCHETTO DI TERRA IN ACCIAIO ZINCATO A CROCE 50x50mm (L=1.5m) |
| | COLLEGAMENTO EQUIPOTENZIALE AI FERRI DI ARMATURA DEL PILASTRO CON CORDA DI RAME NUDA 50mmq |
| | COLLETTORE DI TERRA INTERNO AL QUADRO ELETTRICO GENERALE CAPOLINEA QEF-CL |
| | ALLACCIAMENTO ELETTRICO (EB...=Elegatore bagnetti, UE=Unità esterna, UI=Unità interna split) |
| | SCALDACQUA ELETTRICO |
| | Gruppo prese cee composto da:<br>• Base di fissaggio per montaggio a parete con cassetta di derivazione IP55<br>• N.1 presa cee 400V 3P+N+T con interblocco e fusibile 16A IP55<br>• N.1 presa cee 400V 3P+N+T con interblocco e fusibile 16A IP55 |
| | PRESA DI TRASMISSIONE DATI RJ45 CAT.6 |
| | UNITA' INTERNA SPLIT |
| | UNITA' ESTERNA CO2 |
| | INTERRUTTORE UNIPOLARE |
| | INTERRUTTORE BIPOLARE |
| | PULSANTE TIRANTE |
| | PULSANTE<br>(PR= PULSANTE RESET CHIAMATA MC DISABILI) |
| | SEGNALAZIONE ALLARME OTTICA/ ACUSTICA CHIAMATA DISABILI |
| | INTERRUTTORE LUCI A RILEVAZIONE DI MOVIMENTO AD INFRAROSSI PASSIVI CON SOGLIA CROPUSCOLARE |
| | PRESA DI CORRENTE AD ALVEOLI PROTETTI 2P+T<br>(Un= Unel ; Bn 10/16A) |
| | ESTRATORE IN LINEA PER BAGNI |
| 18/38 18/38 | APPARECCHIO ILLUMINANTE PER POSA A PLAFONE/PARETE, CORPO IN ALLUMINIO PRESSOFUSO AD ELEVATA RESISTENZA ALL'OSSIDAZIONE, DIFFUSORE IN VETRO TEMPRATO, DOPPIA VERNICIATURA EXTRA RESISTENTE, CABLAGGIO ELETTRONICO, DOTATO DI SORGENTE LUMINOSA LED DA 18/38, TEMPERATURA DI COLORE 4000°K, CLASSE D'ISOLAMENTO I, GRADO DI PROTEZIONE IP65. |
| 31W | APPARECCHIO ILLUMINANTE PER POSA A PLAFONE, CORPO STAMPATO AD INIEZIONE IN POLICARBONATO AUTOESTINGUENTE V2, SCHERMO IN POLICARBONATO RIFLETTORE IN ACCIAIO ZINCATO A CALDO, CABLAGGIO ELETTRONICO, DOTATO DI SORGENTE LUMINOSA LED DA 31W, TEMPERATURA DI COLORE 4000°K, CLASSE D'ISOLAMENTO II, GRADO DI PROTEZIONE IP65. |
| 14W | APPARECCHIO ILLUMINANTE PER POSA A PLAFONE, CORPO STAMPATO AD INIEZIONE IN POLICARBONATO AUTOESTINGUENTE V2, SCHERMO IN POLICARBONATO RIFLETTORE IN ACCIAIO ZINCATO A CALDO, CABLAGGIO ELETTRONICO, DOTATO DI SORGENTE LUMINOSA LED DA 14W, TEMPERATURA DI COLORE 4000°K, CLASSE D'ISOLAMENTO II, GRADO DI PROTEZIONE IP65. |
| 18W | APPARECCHIO ILLUMINANTE AUTONOMO ED AUTOALIMENTATO CON CORPO IN PRESSOFUSO DI ALLUMINIO E RIFRATTORE IN VETRO SATINATO, DA 18W CON REATTORE, 800 Lm, 5E: 1h CON CONTROLLO CENTRALIZZATO. |
| H320 | ETICHETTA CON INDICAZIONE DELLA QUOTA DI INSTALLAZIONE DA PAVIMENTO FINITO AL PUNTO MEDIO DELLA APPARECCHIATURA ACCANTO IN cm<br>(Esempio : H120= 120cm) |

## LEGENDA ACCENSIONI

| | |
|---|---|
| LOCALI SENZA IGIENE : | ACCENSIONE ON–OFF CON SENSORE DI PRESENZA. |
| LOCALI TECNICI E GENERICI : | ACCENSIONE TRAMITE COMANDO LOCALE (INTERRUTTORE). |
| PENSILINE : | ACCENSIONE NOTTURNA CON CREPUSCOLARE. |
| ILLUMINAZIONE DI EMERGENZA : | CON LO STESSO CRITERIO DELL'ILLUMINAZIONE ORDINARIA, IN CASO DI MANCANZA TENSIONE L'APPARECCHIO RIMANE ACCESO (SE GIA' ACCESO) O SI ACCENDE, ENTRO 0,5sec (SE SPENTO). |

## PARTICOLARE PANNELLO PMV PALINA DI CODA

## PARTICOLARE DISPLAY PALINA DI TESTA CON TECNOLOGIA ELETTROFORESI

## PARTICOLARE PANNELLO TOUCH SCREEN INSTALLATO SU TOTEM INFOMATIVO

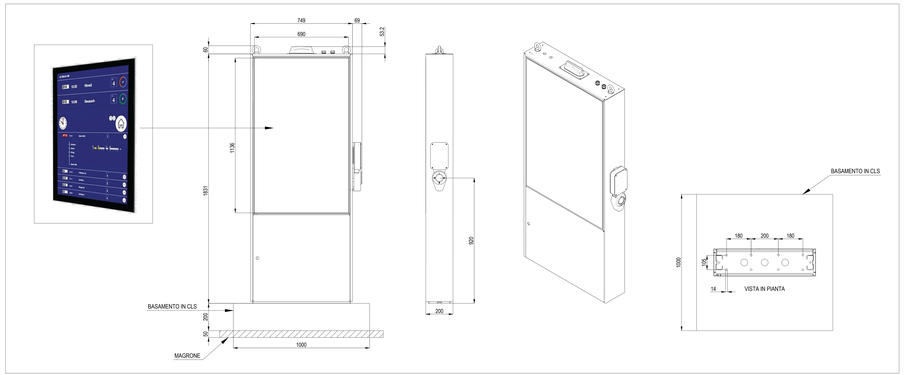


COMMITTENTE:

COMUNE DI GENOVA

IL RESPONSABILE UNICO DEL PROCEDIMENTO
ALBERTO BITOSSI
IL DIRETTORE ESECUTORE DEL CONTRATTO
ANTONIO ROSSA

# PROGETTAZIONE DEFINITIVA DEL SISTEMA DEGLI ASSI DI FORZA PER IL TRASPORTO PUBBLICO LOCALE (RETE FILOVIARIA E STRUTTURE CONNESSE)

PROGETTAZIONE

MANDATARIA: ITALFERR GRUPPO FERROVIE DELLO STATO ITALIANE

MANDANTE: TECHNITAL

MANDANTE: ETA Land Technical Services S.p.A.

MANDANTE: ABDR ARCHITETTI ASSOCIATI

Società: ETA Land Technical Services S.p.A.

IMPIANTI ELETTRICI FERMATE E CAPOLINEA

Capolinea Commercio - Impianti luce FM e speciali - Piante

IL PROGETTISTA RESPONSABILE DELL'INTEGRAZIONE
Dott. Ing. Alessandro Pereno

SCALA: 1:50

| COMMESSA | LOTTO | FASE | ENTE | TIPO DOC. | OPERA/DISCIPLINA | PROGR. | REV. |
|---|---|---|---|---|---|---|---|
| E21P | 02 | B | Z2 | PA | LF0200 | 227 | C |

| Revis. | Descrizione | Redatto | Data | Verificato | Data | Approvato | Data | Autorizzato Data |
|---|---|---|---|---|---|---|---|---|
| A | Emissione | ETA | 01/2022 | D. Romano | 01/2022 | G. Parrotti | 01/2022 | A. Pereno |
| B | Revisione a seguito commenti | ETA | 02/2022 | D. Romano | 02/2022 | G. Parrotti | 02/2022 | A. Pereno |
| C | Revisione a seguito commenti | ETA | 06/2022 | D. Romano | 06/2022 | G. Parrotti | 06/2022 | A. Pereno |

Nome file: | n. Elab.: 7