CARPENTERIA TRACCIAMENTO RAMPA DI ACCE3SSO ALVEO

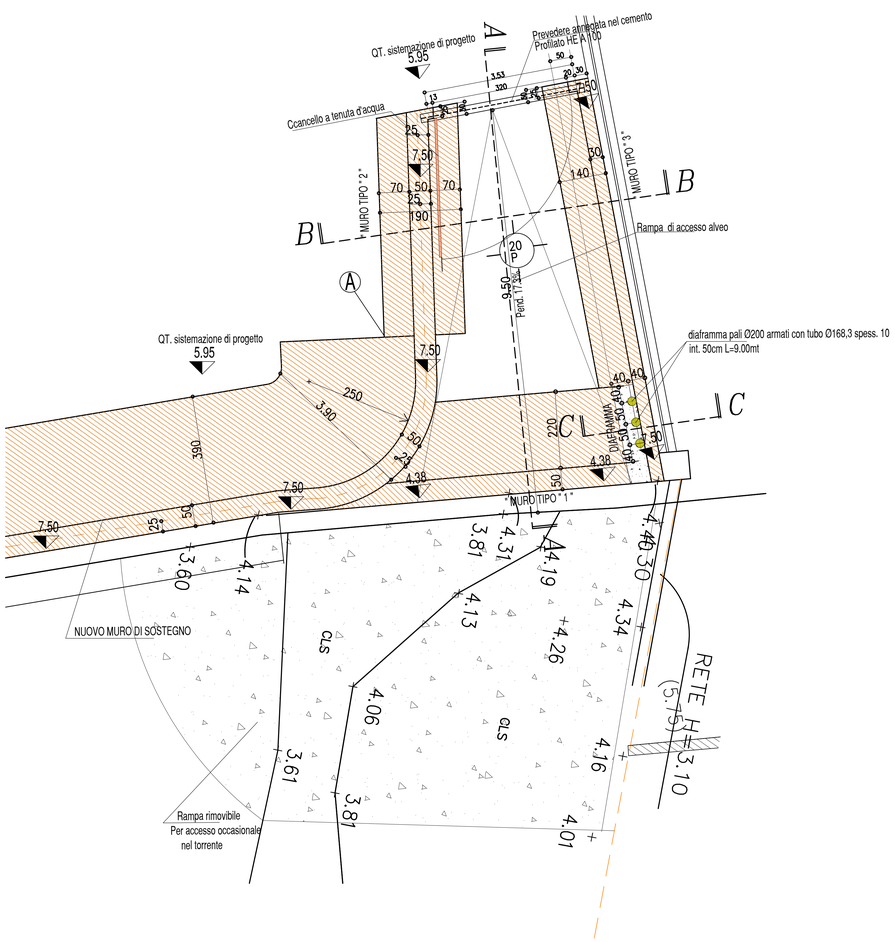

CARPENTERIA COSTRUTTIVA SEZIONE B–B

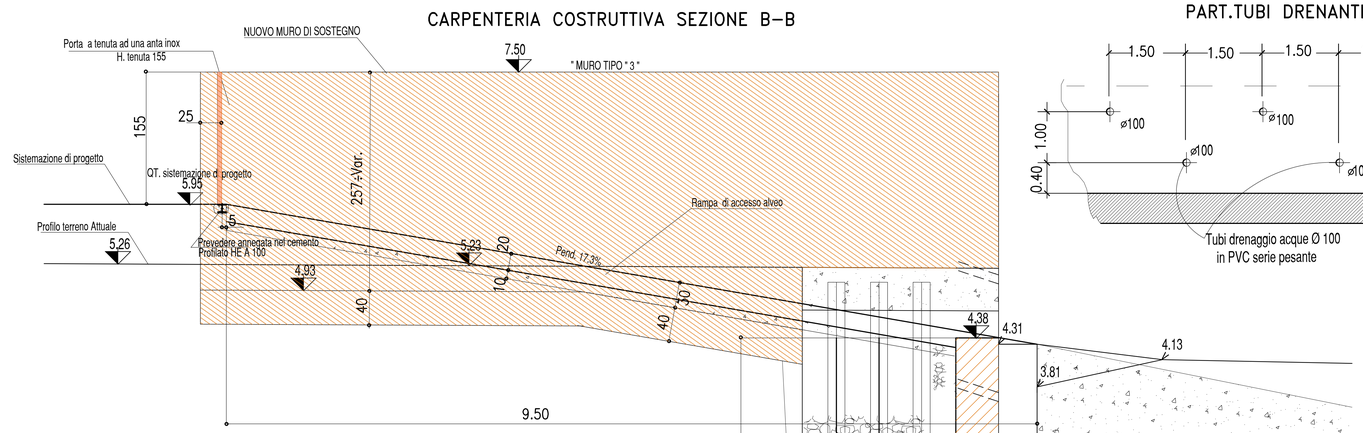

PART.TUBI DRENANTI

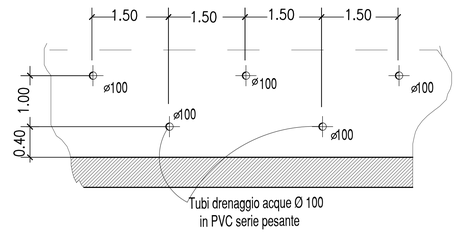

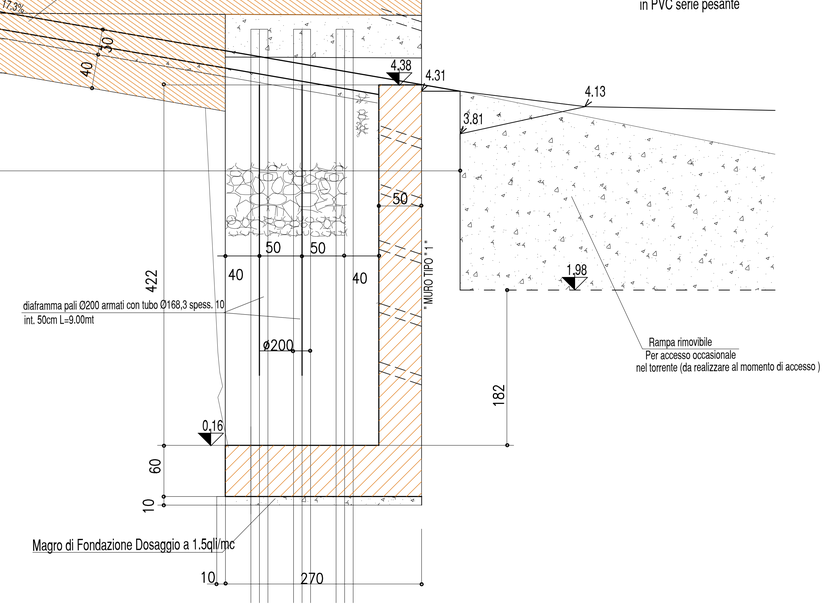

CARPENTERIA COSTRUTTIVA SEZIONE C–C

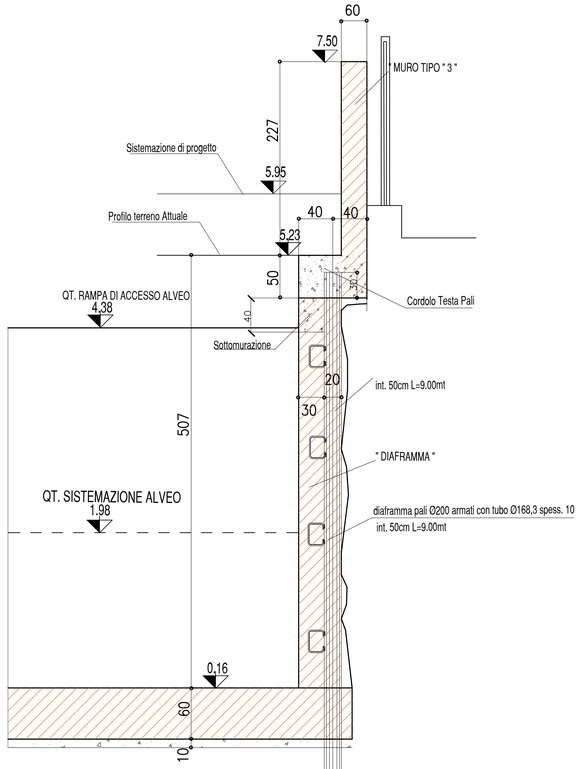

CARPENTERIA COSTRUTTIVA SEZIONE B–B

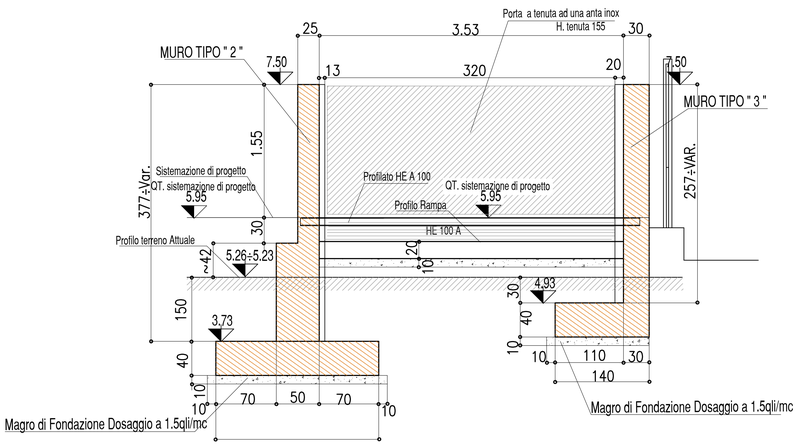

PIANTA CARPENTERIA PARTICOLARE DIAFRAMMA

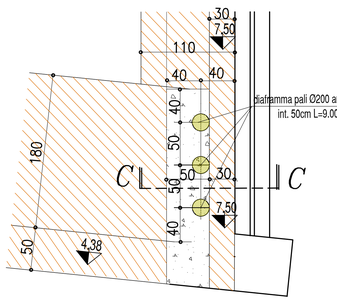

PART. MANIGLIE DI COLLEGAMENTO DIAFRAMMA MURO

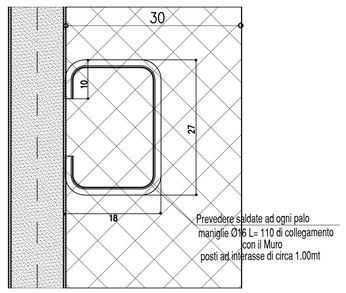

PART. SOTTOMURAZIONE

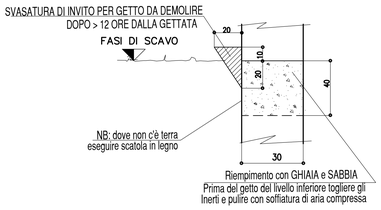

Vita Utile di Progetto	50 anni	(Strutture di Classe II)
Resistenza al Fuoco	Non Richiesta	
Classificazione Sismica	Zona 3	

CALCESTRUZZO	Prestazione garantita in conformità alle UNI EN 206–1
Classe di Resistenza	C32/40 (ex R'ck 350 Kg/cmq)
Classe di Consistenza	S4 (Slump 160÷200 mm)
Classe di Esposizione	Classe XC4 Copriferro >3 cm
Classe Contenuto in Cloruri	Cl 0,20÷0,40
Diametro max. Inerti	Dmax <32 mm
Eventuali Additivi	Superfluidificante (dos. <5 gr/kg cemento)

ACCIAIO

Tondo ferro per C.A. B 450 C (ex FeB 44 K controllato in stabilimento)

N.B. Sarà cura del Direttore di Cantiere provvedere alla conservazione delle etichette di riconoscimento a corredo delle eventuali barre presagomate in fornitura

PRESCRIZIONI PER FORNITURE DI ACCIAIO PRELAVORATO

Prima della messa in produzione di quanto al presente elaborato grafico l'Appaltatore dovrà fornire al Committente ed alla Direzione Lavori i nominativi delle officine di "prelavorazione" dell'acciaio per C.A. coinvolte nelle forniture.

Preventivamente all'avvio dei lavori dette Officine dovranno presentare copia della seguente documentazione:

- "Attestazione di Denuncia Attività di Centro di Trasformazione" rilasciata dal Servizio Tecnico Centrale del Consiglio Superiore dei LL.PP.
- Certificazione UNI EN ISO 9001

Sarà obbligatorio per le Officine l'impiego di prodotti assoggettati a marcatura CE secondo le norme armonizzate UNI EN 10025, UNI EN 10210, UNI EN 10219–1 o comunque assoggettati al rilascio di Attestazione di Qualifica, sempre a cura del Servizio Tecnico Centrale del Consiglio Superiore dei LL.PP.

Rimane a carico del Direttore Tecnico di dette Officine garantire la rintracciabilità della provenienza dei materiali e delle prove eseguite su suddetti materiali.

VERIFICARE SUL POSTO QUOTE, MISURE E CORRISPONDENZE

modifiche		data	firma
- A -	PRIMA EMISSIONE	20.12.2021	RBX

STUDIO CANEPA ASSOCIATI
ing. Giovanni Canepa - arch. Maurizio Canepa - ing. Giovanni G. Canepa
Via Domenico Fiasella 16/22 - 16121 Genova - Tel. 010.561.227 - Fax. 010.585.064
e-mail: associati@studiocanepa.it - Codice Fiscale e Partita IVA 03783890109

Revision of ISSA Federation — CERTIFIED MANAGEMENT SYSTEM ISO 9001 — CERTIFICATO N° 3440/216/S

COMMITTENTE: ESSELUNGA s.p.a. — Via Vittor Pisani, 20 - Milano - C.F. e P.IVA 04911580159

STRUTTURALE / ESECUTIVO — ES LU

LAVORO: PROGETTO URBANISTICO OPERATIVO SETTORE 1 DISTRETTO 06
NUOVA SESTRI PONENTE - AREA EX COGNETEX - Via Albareto - Via Hermada - GENOVA
NUOVA GRANDE STRUTTURA DI VENDITA CON AREE E PARCHEGGI PERTINENZIALI
OPERE D'URBANIZZAZIONE E ARGINE IN SPONDA DESTRA DEL TORRENTE CHIARAVAGNA

OGGETTO: Muro d'Argine in Sponda Destra del Torr. Chiaravagna
RAMPA ACCESSO ALVEO LATO NORD
PARTICOLARI COSTRUTTIVI - CARPENTERIA - ORDITURA

disegno n. S.06 — revisione A

redatto	approvato		data	scala
RBX	JNR	C 0 1 0 4 S C D I S E E S T R 0 0 6 A	Dicembre 2021	1 : 50