c_d969.Comune di Genova - Prot. 22/11/2022.0445245.E

SEZIONE TIPO B0/d

SEZIONE TRASVERSALE

0 1000 2000 3000mm

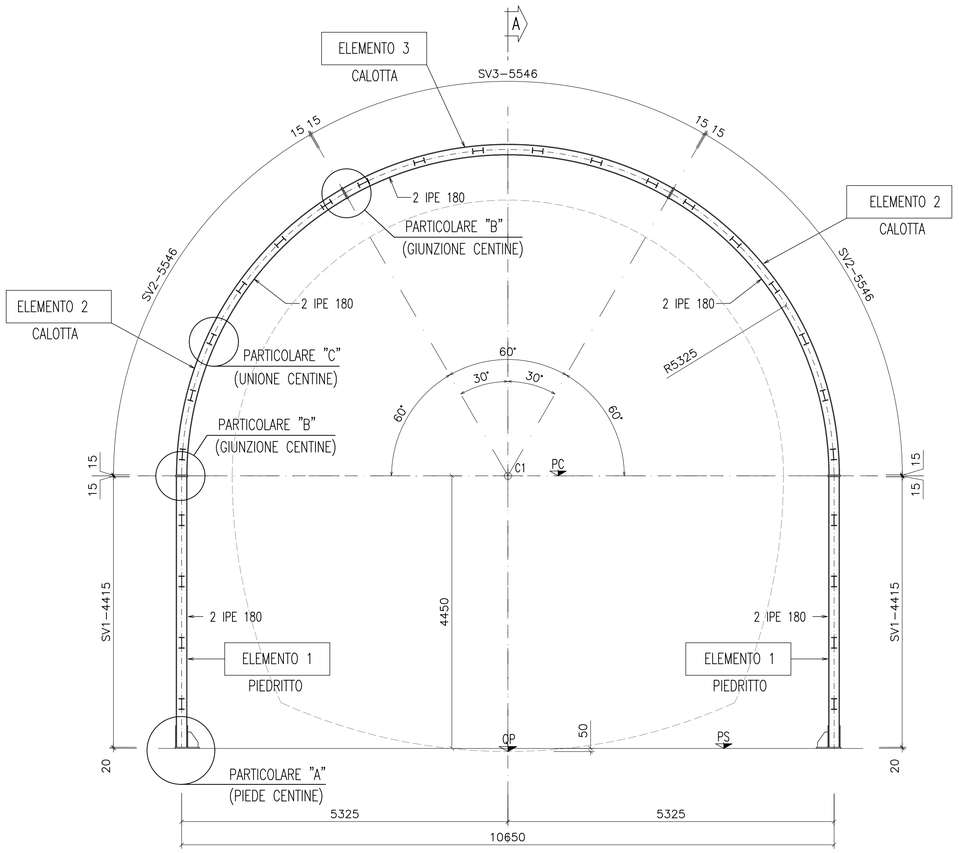

SEZIONE LONGITUDINALE A-A

0 1000 2000 3000mm

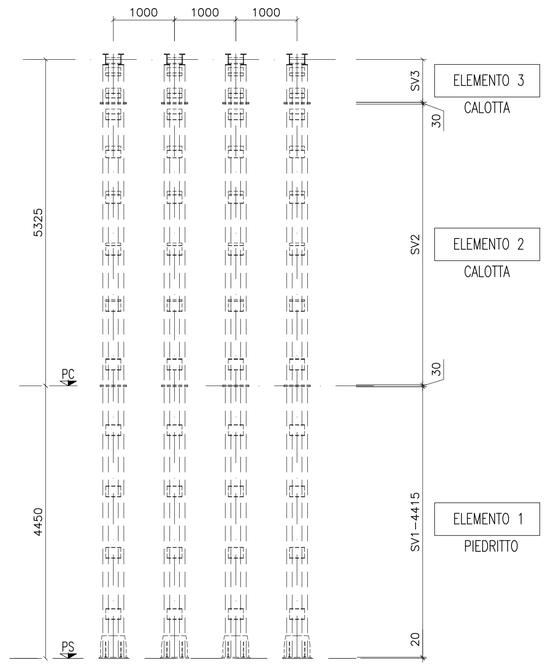

COPPIA DI CENTINE	
TIPO	QUANTITA'
ELEMENTO "1" 2 IPE 180	4
ELEMENTO "2" 2 IPE 180	4
ELEMENTO "3" 2 IPE 180	2
(1) PIASTRA 461x400x20mm	2
(2) PIASTRA 421x350x10mm	4
(3) PIASTRA 170x250x10mm	4
(4) PIASTRA 430x200x15mm	8
(5) CALASTRELLO IPE 180	26
(6) ANGOLARE 80x80x8mm	52
(7) CATENA UNIONE CENTINE ø24	26

TABELLA MATERIALI

ACCIAIO CENTINE/PROFILATI/CALASTRELLI	S275
ACCIAIO PIASTRE	S275
ACCIAIO CATENE CENTINE	B450C
BULLONI PIASTRE UNIONE CENTINE	Classe 8.8

LEGENDA

PS = PIANO DI SCAVO
PC = PIANO DEI CENTRI
QP = QUOTQ PROGETTO

PARTICOLARE "A" - PIEDE CENTINE

0 200 400 600mm

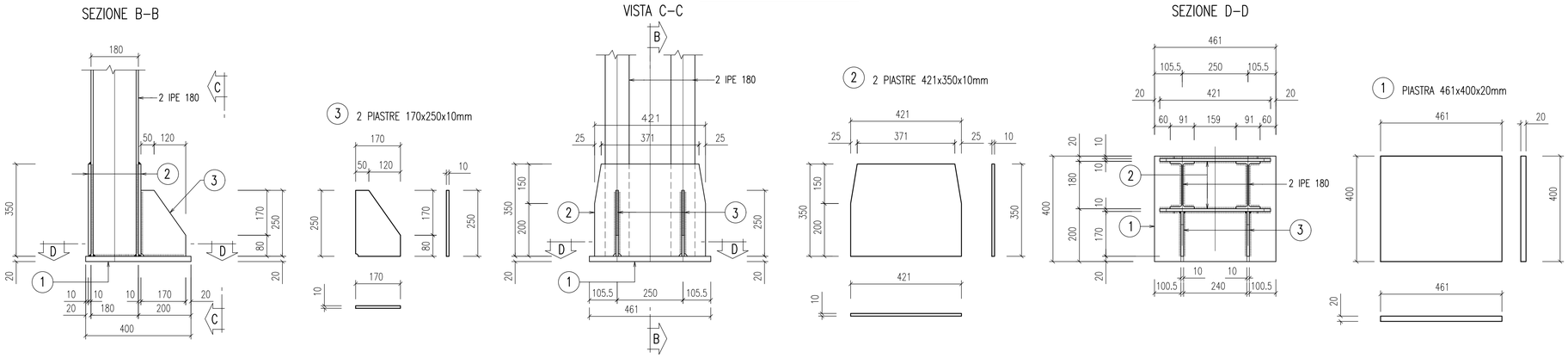

PARTICOLARE "B" - GIUNZIONE CENTINE

0 200 400 600mm

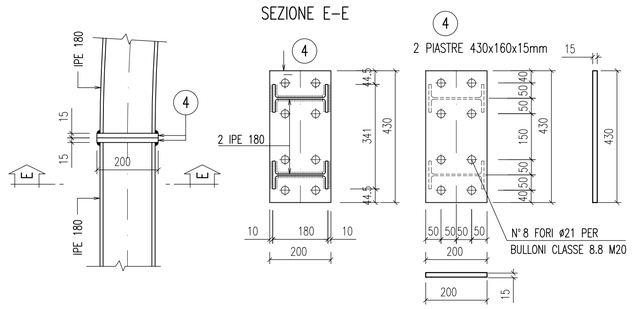

PARTICOLARE "C" - UNIONE CENTINE

0 200 400 600mm

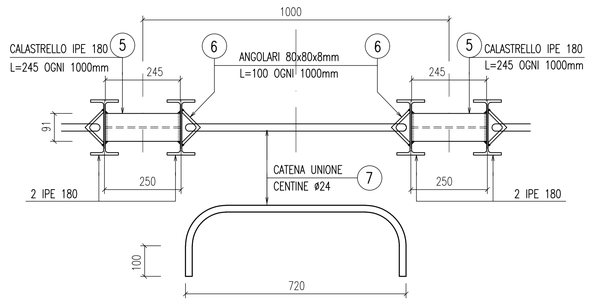

COMUNE DI GENOVA

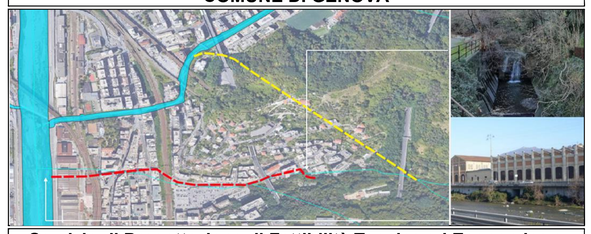

Servizio di Progettazione di Fattibilità Tecnica ed Economica e definitiva (per appalto integrato) nonché del coordinamento della sicurezza in fase di progettazione delle "Opere di adeguamento idraulico del tratto tombinato di valle del rio Maltempo, affluente del torrente Polcevera"

PROGETTO DEFINITIVO

RESPONSABILE UNICO DEL PROCEDIMENTO: Arch. Roberto Valcalda

PROGETTAZIONE:
MANDATARIA: TECHNITAL
MANDANTE: Dott.ssa Claudia Pizzinato

RESPONSABILE DELLE INTEGRAZIONI DELLE PRESTAZIONI SPECIALISTICHE: Ing. Simone Venturini

STRUTTURE
GALLERIA NATURALE E POZZI
CAMERA DI DISSIPAZIONE - SEZIONE TIPO B0/d
CARPENTERIE CENTINE

ORDINE INGEGNERI VERONA E PROVINCIA A 2515 DR. ING. SIMONE VENTURINI

CODICE ESTESO ELABORATO:	SCALA: 1:50 1:10	DATA: 10/2022
II151F-PD-STR-D019_1	NOME FILE: II151F-PD-STR-D019_1.dwg	

ELABORAZIONE PROGETTUALE:
Ing. SIMONE VENTURINI
Ordine degli ingegneri
Della Provincia di Verona
N. A2515

REVISIONI

REV.	DATA	MOTIVO	REDATTO	VERIFICATO	APPROVATO
0	07/2022	Emissione	S.Longo	C.Pesce	S.Venturini
1	10/2022	Revisione	S.Longo	C.Pesce	S.Venturini